ФАСАД ОГРАЖДЕНИЕ М 1:50

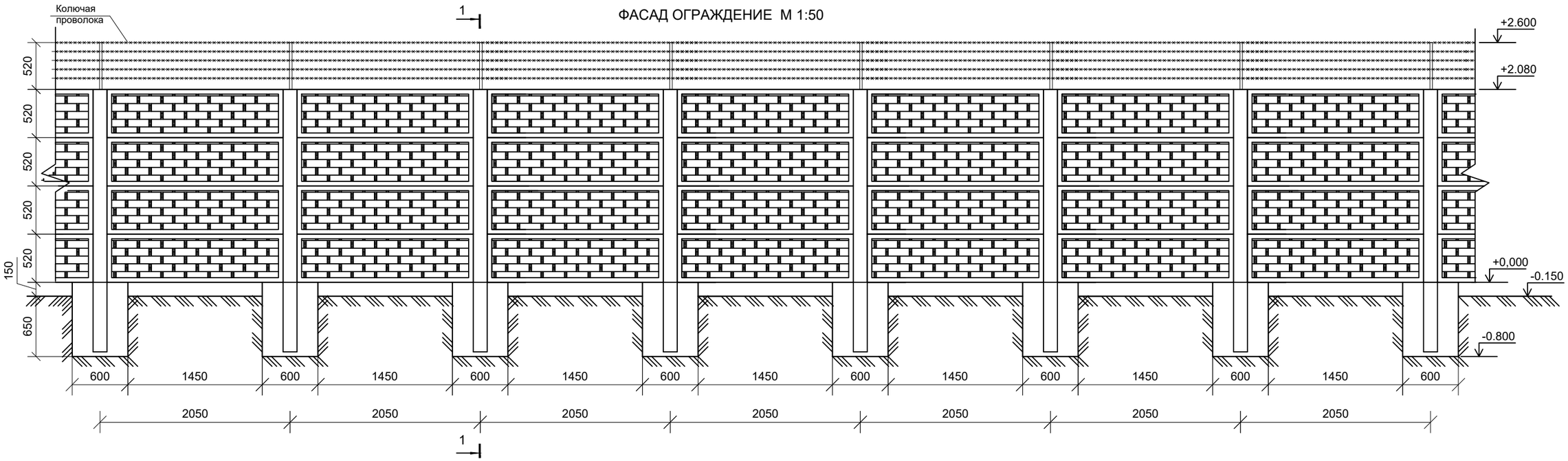

РАЗРЕЗ 1 - 1

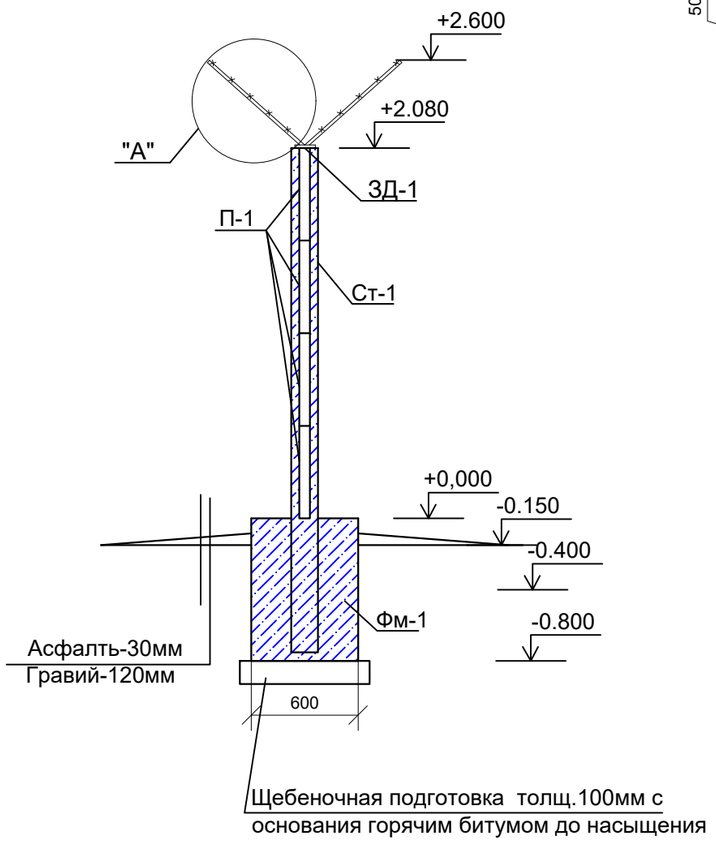

ПЛАН СТЕН М 1:50

ЗД-1

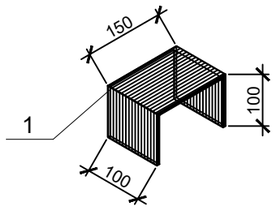

ПЛАН ФУНДАМЕНТОВ М 1:50

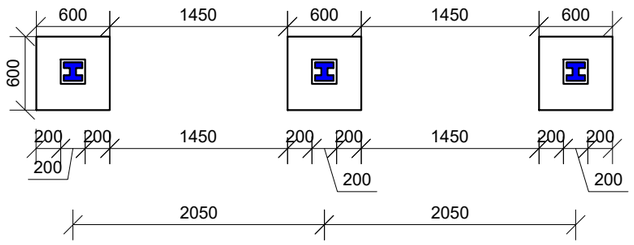

Примечания:

1. Смотреть совместно генпланом;
2. Через каждые 30 метра предусмотреть деформационный шов между стойкам шириной 30 мм.
3. При устройство ограждения периметра из сборный конструкций, предусмотреть закладной деталь для крепления кранштейнов для колючей ограждения из колючей проволки

				2026 г			АС
				Шахрихон тумани "Карнайчи" МФЙ ҳудудида барпо қилинаётган "Янги Ўзбекистон" массиви ичимлик ва оқова сув тизимларини қуриш (2-босқич)			
ГИП	Аббужаббаров А.			Ограждения (евро забор) КНС 1	Стадия	Лист	Листов
					РП	1	2
Испол.	Дехконов Р						
				Схема ограждения (50m)	Х/К "Саноат-сув-бино-лойиха"		

Спецификация элементов

Марка поз.	Обозначение	Наименование	Кол. во	Масса ед.кг.	Приме-чание
		Элементы ограждения L=50.0 п.м.			
ФМ-1	См. даны. лист	Фундамент. Бетон кл. В12.5	25	0.288м3	7.2 м3
Ст-1	См. даны. лист	Стойки			
		Сборные стойки 150х150х2750			25.0 шт
П-1	См. даны. лист	Панель			
		Сборные евро забор 2000х520х50		100.0 м2	100.0 шт
		Водоэмулционная окраска стена			190.0 м2
		Закладной деталь ЗД-1	25	1.28	32.00 кг
1	ГОСТ 103-76*	-4х100, L=350	1	1.10	1.10
2	ГОСТ 5781-82*	Ø 10AII L=150	2	0.09	0.18
		Колючая проволока	25		19 кг
3	ГОСТ 8509-86	L40х40х3 L=1.30 пм		2.4 кг	
4	ГОСТ 285-69	Проволока КЦП 3, 0-0-1ц L=50.0 пм.			250m

Сборные евро забор

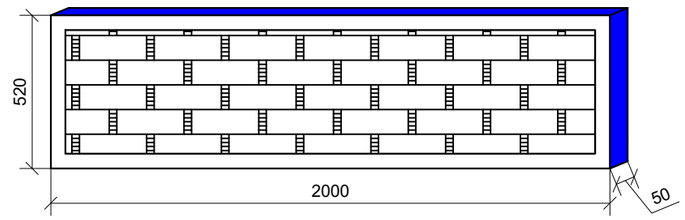

Сборные стойки

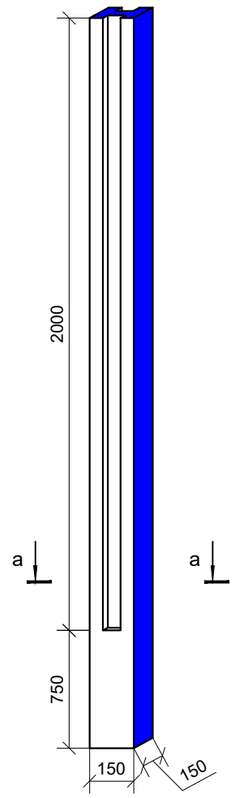

б - б

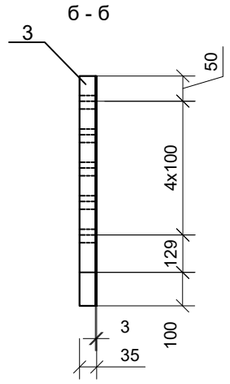

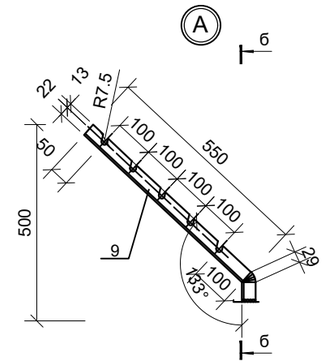

Узел колючей

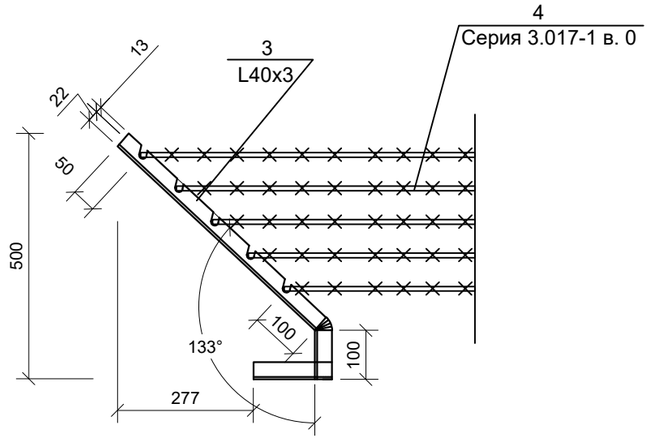

а - а

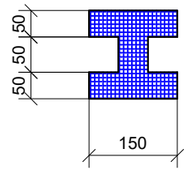

				2026 г		АС
				Шахрихон тумани "Карнайчи" МФЙ ҳудудида барпо қилинаётган "Янги Ўзбекистон" массиви ичимлик ва оқова сув тизимларини қуриш (2-босқич)		
ГИП	Аббужаббаров А.			Ограждения (евро забор) КНС 1	Стадия	Лист	Листов
					РП	2	2
Испол.	Дехконов Р			Узел и спецификация	Х/К "Саноат-сув-бино-лойиха"		

ВОРОТА В1

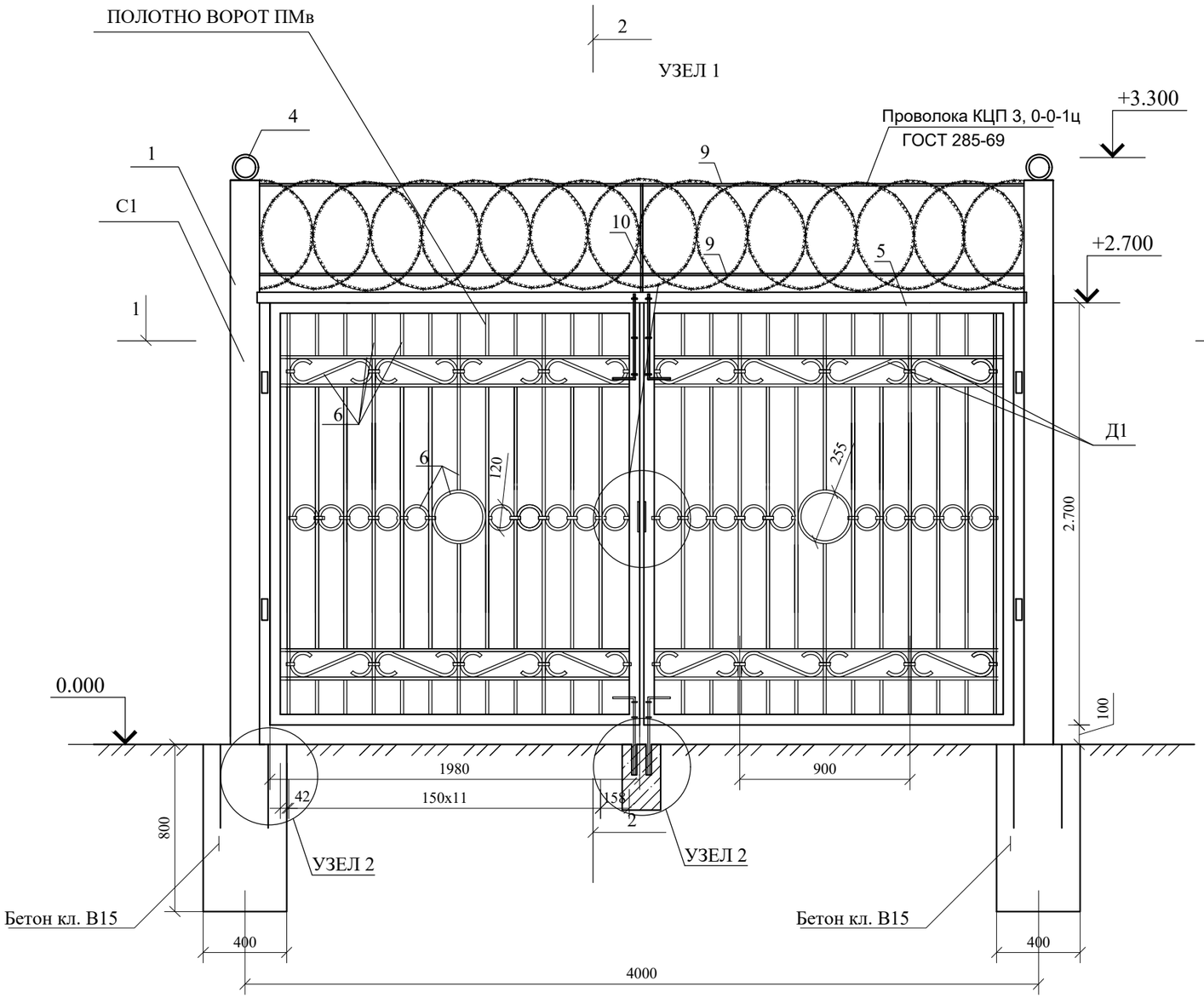

ДЕКОРАТИВНЫЙ ЭЛЕМЕНТ Д1

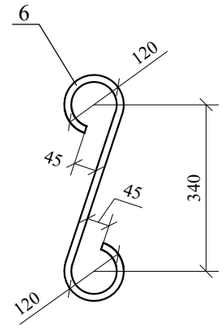

2-2

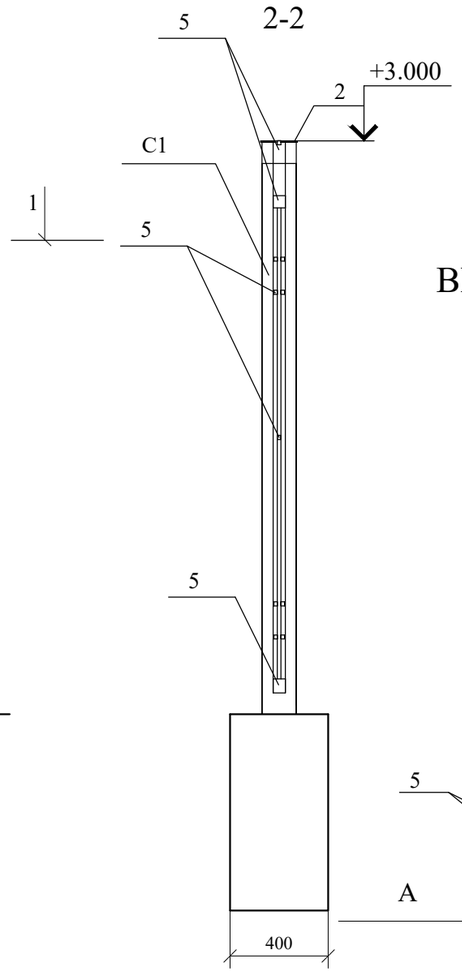

ВИД ГЛАВНОЙ ВХОДНОЙ ЧАСТИ (ФРАГМЕНТ)

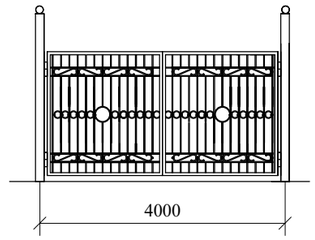

УЗЕЛ 1 ВИД А(ДЛЯ УЗЛА 1)

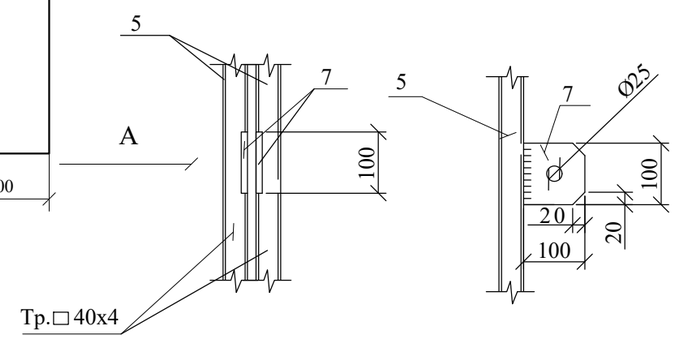

1-1

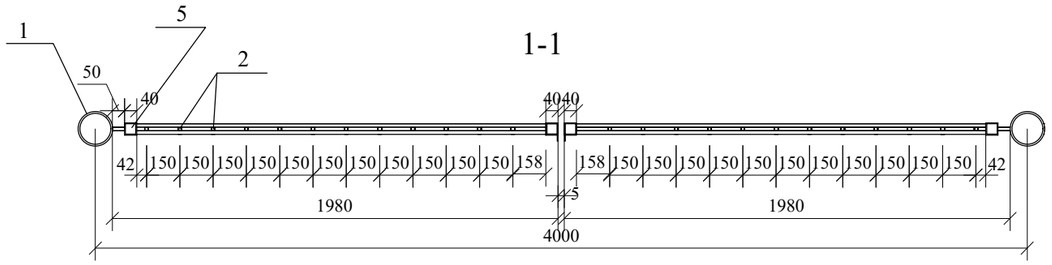

				2026 г		АС
				Шахрихон тумани "Карнайчи" МФЙ ҳудудида барпо қилинаётган "Янги Ўзбекистон" массиви ичимлик ва оқова сув тизимларини қуриш (2-босқич)		
ГИП	Аббдужаббаров А.			Мальке архитектурные формы	Стадия	Лист	Листов
					РП	1	2
Испол.	Дехконов Р			ВОРОТА В1	Х/К "Саноат-сув-бино-лойиха"		

СПЕЦИФИКАЦИЯ НА ЭЛЕМЕНТЫ ОГРАДЫ

Поз.	Обозначение	Наименование	Кол.	Масса ед. кг	Примеч.
		СТОЛБ ВОРОТ С1			132.6
1	ГОСТ 10704-91	Тр.Ø 194х4 L=3300 мм	2	61.84	123.6
2	ГОСТ 103 - 76 *	- 5х200 L= 200мм	2	1.57	3.14
3	ГОСТ 103 - 76 *	- 5х250 L=250мм	2	2.45	4.90
4	ГОСТ 10704-91	Тр.Ø 127х4 L=40 мм	2	0.48	0.96
		ВОРОТА В-1			
5	ГОСТ 8639-82	Тр. □50х4 L=9.60 пог. м.	2	52.8	105.6 кг
6	ГОСТ 2591-88	Стержень из квадратн. проката 14х14 мм AI 108.0 пог. м.		166.3	—//—
7	ГОСТ 103 - 76 *	- 5х100 L=100мм	2	0,63	
8	ГОСТ 2591-71	Пруток Ø 20 AI L=800			1.98 кг
9	ГОСТ 2590-71*	Ø12AI, L=4000	2	3.55	7.10
10	ГОСТ 2590-71*	Ø12AI, L=500	1	0.45	
		Бетонный колодец			0.009 м3
		Масленная окраска металлические ворота			7.84 м2

СТОЛБ ВОРОТ С1

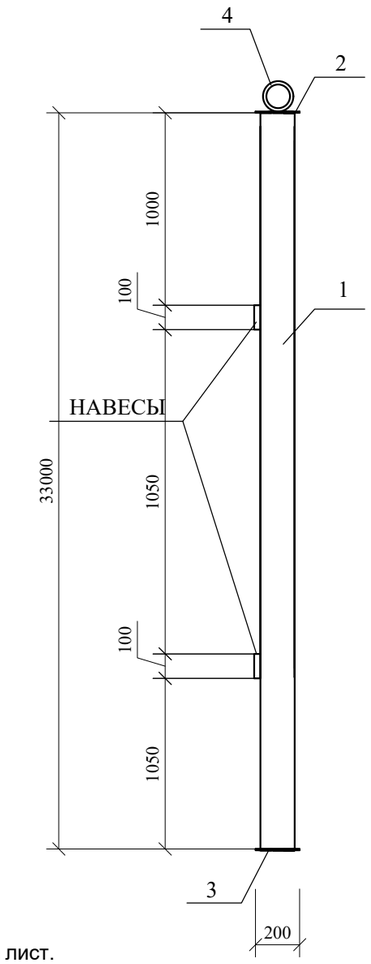

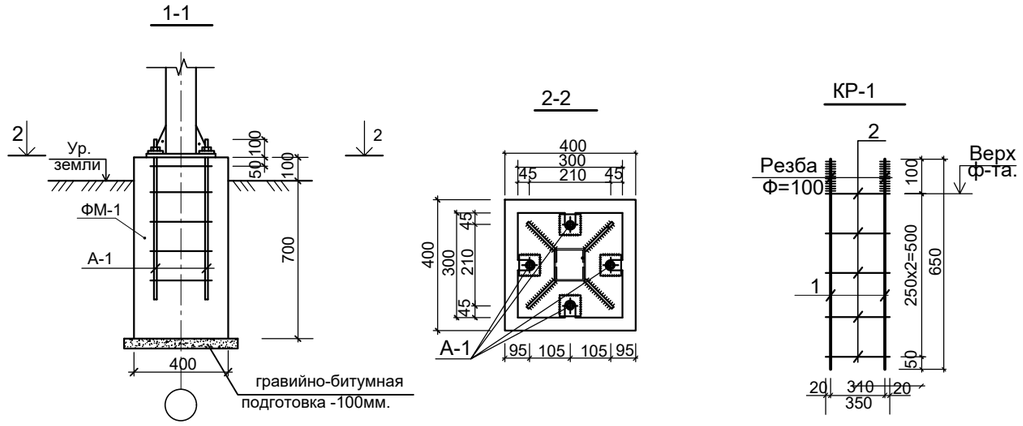

Спецификация элементов на лист.

Поз.	Обозначение	Наименование	Кол.	Масса ед.кг.	Примеч.
		Столбчатый фундамент Ф-1	2		
		Ф-1			
А-1	См. данный лист.	Анкер А-1 (М20)	1	3.75	
		Бетон кл. В15			0.16 м³
		А-1	1	3.75	
1	ГОСТ 2590-71*	Ø20AI, L=650	2	1.60	3.20
2	--//--	Ø8AI, L=350	4	0.138	0.553

ПРИМЕЧАНИЯ

1. Все металлические конструкции окрасить двумя слоями эмали ПФ-113 черного цвета - ГОСТ 926-82* по слою грунтовки ГФ - 021 ГОСТ 25129 - 82*.
2. Сварку вести электродами типа Э - 42.
3. См АС -1

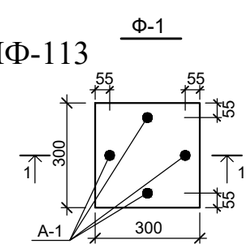

				2026 г		АС
				Шахрихон тумани "Карнайчи" МФЙ ҳудудида барпо қилинаётган "Янги Ўзбекистон" массиви ичимлик ва оқова сув тизимларини қуриш (2-босқич)		
ГИП	Аббдужаббаров А.			Мальке архитектурные формы	Стадия	Лист	Листов
					РП	2	2
Испол.	Дехконов Р			Спецификация	Х/К "Саноат-сув-бино-лойиха"		